ABUS
Security Tech Germany

QUICK GUIDE

Erschütterungs-melder

Seismic Alarm Sensor

AZEM10000

Technische und farbliche Änderungen vorbehalten. Für Irrtümer und Druckfehler keine Haftung. © ASC 2025

Subject to technical modifications and colour changes. No liability is assumed for mistakes or printing errors. © ASC 2025

Sous réserve de modifications techniques et de couleurs. Nous déclinons toute responsabilité en cas d'erreurs et de fautes d'impression. © ASC 2025

Technische en kleurwijzigingen voorbehouden. Voor vergissingen en drukfouten kunnen we niet aansprakelijk worden gesteld. © ASC 2025

Vi förbehåller oss rätten till tekniska ändringar och färgändringar. Vi tar inget ansvar för misstag eller tryckfel. © ASC 2025

https://abus.com/product/AZEM10000

ABUS Security Center GmbH & Co. KG
Linker Kreuthweg 5
86444 Affing
Germany
abus.com

V2

Lieferumfang

Scope of delivery • Contenu de la livraison • Leveromvang • Indhold i kassen

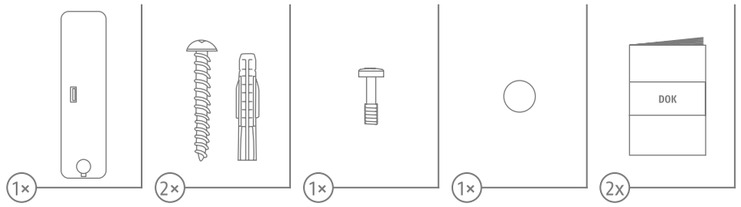

Übersicht

Overview • Vue d'ensemble • Overzicht • Oversigt

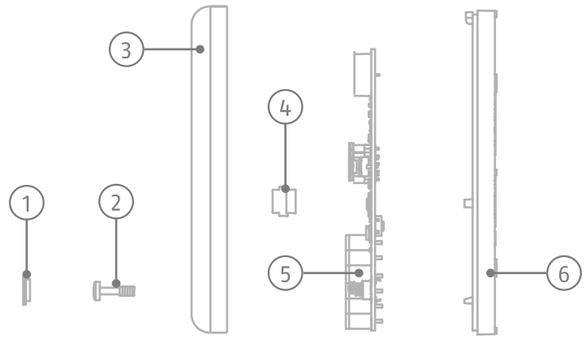

DE
1 Schrauben-abdeckung
2 Schraube
3 Frontblende
4 Lichtrohr
5 Leiterplatte
6 Rückblende

GB
1 Screw Cover
2 Screw
3 Front Panel
4 Light Pipe
5 PCB
6 Rear Panel

FR
1 Cache-vis
2 Vis
3 Panneau avant
4 Transducteur de lumière
5 Circuit imprimé
6 Panneau arrière

NL
1 Schroefdopje
2 Schroef
3 Voorpaneel
4 Lichtpijpje
5 Printplaat
6 Achterpaneel

DK
1 Skruedæksel
2 Skrue
3 Frontpanel
4 Lysleder
5 Printkort
6 Bagpanel

Wichtige Produktinformationen

Important product information • Informations importantes relatives au produit • Belangrijke productinformatie • Vigtige produktinformationer

DE

EU-KONFORMITÄTSERKLÄRUNG
Hiermit erklärt ABUS Security Center, dass das/die beiliegende(n) Produkt(e) die folgenden Richtlinien, die das/die Produkt(e) betreffen, erfüllt: EMV-Richtlinie 2014/30/EU, RoHS-Richtlinie 2011/65/EU. Der vollständige Text der EU-Konformitätserklärung ist unter der folgenden Internetadresse verfügbar: abus.com > Artikelsuche > AZEM10000 > Downloads
Detaillierte Informationen finden Sie in der Anleitung auf abus.com

GB

EU DECLARATION OF CONFORMITY
ABUS Security Center hereby declares that the enclosed product(s) comply with the requirements of the following directives: EMC Directive (2014/30/EU) and RoHS Directive (2011/65/EU). The full text of the EU declaration of conformity is available at the following internet address: abus.com > Item search > AZEM10000 > Downloads
You can find more detailed information on this in the manual on abus.com

FR

DÉCLARATION DE CONFORMITÉ UE
La société ABUS Security Center declare que le(s) produit(s) fourni(s) est/sontconforme(s) aux directives suivantes concernant le(s) produit(s) : directive CEM2014/30/UE, directive RoHS 2011/65/UE. Le texte complet de la déclaration UE de conformité est disponible à l'adresse internet suivante: abus.com > Recherche d'articles > AZEM10000 > téléchargements
Pour des informations détaillées, veuillez consulter manuel sur abus.com.

NL

EU-CONFORMITEITSVERKLARING
Hiermee verklaart ABUS Security Center, dat het bijgevoegde product / de bijgevoegde producten voldoen aan de volgende richtlijnen die het product / de producten betreffen: EMC-richtlijn 2014/30/EU, RoHS-richtlijn 2011/65/ EU. De volledige tekst van de EU-conformiteitsverklaring kan worden geraadpleegd op het volgende internetadres: abus.com > Artikelen zoeken > AZEM10000 > Downloads
Gedetailleerde informatie vindt u in de gebruikershandleiding op abus.com.

DK

EU-OVERENSSTEMMELSESERKLÆRING
Hermed erklærer ABUS Security Center, at det/de medfølgende produkt(er) opfylder de følgende direktiver, som produktet/-erne vedrører: EMC-direktiv 2014/30/EU, RoHS-direktiv 2011/65/EU. EU-overensstemmelseserklæringens fulde tekst kan findes på følgende internetadresse: abus.com > Artikelsøgning > AZEM10000 > Downloads.
Der findes detaljerede oplysninger i installationsvejledning på abus.com.

Abmessungen

Dimensions • Dimensions • Afmetingen • Dimensioner

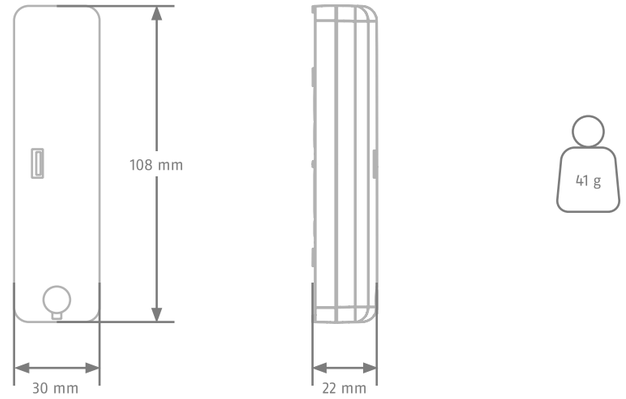

Technische Daten

Technical data • Données techniques • Technische gegevens • Tekniske data

	DE	GB	FR	NL	DK
Sensor / Sensor / Capteur / Sensor / Sensor	Piezoelek-trischer Sensor	Piezoelectric sensor	Capteur piézo-électrique	Piëzo-elektrische sensor	Piezoelektrisk sensor
Empfindlichkeit / Sensitivity / Sensibilité / Følsomhed / Gevoeligheid	Potentiometer-Einstellung	Potentiometer Adjustment	Réglage du potentiomètre	Afstelling potentiometer	Justering af potentiometer
Sabotageschalter / Tamper switch / Contact antisabotage / Manipulationskontakt / Sabotageschakelaar	Unterstützt	Support	Pris en charge	Ondersteuning	Support
Intelligenter Algorithmus / Intelligent algorithm / Algorithme intelligent / Intelligent algoritme / Intelligent algoritme	Unterstützt	Support	Pris en charge	Ondersteuning	Support
Alarmausgang / Alarm output / Sortie d'alarme / Alarmudgang / Alarmuitgang	Normalerweise geschlossen	Normally closed	Normalement fermé	Normaal gesloten	Normalt lukket
LED / LED / Voyant / Lysdiode / Led	Blau (Alarm)	Blue (alarm)	Bleu (alarme)	Blauw (alarm)	Blå (alarm)
Nennspannung / Nominal voltage / Tension nominale / Nominel spænding / Nominale spanning	9 bis 16 V Gleich-spannung	9 to 16 VDC	9 à 16 V CC	9 tot 16 VDC	9-16 V jævnstrøm
Stromaufnahme max. / Maximum current / Courant maximal / Maximale stroom / Maksimal strøm	13mA @12VDC	13mA @12VDC	13mA @12VDC	13mA @12VDC	13mA @12VDC
Betriebstemperatur / Operating temperature / Température d'exploitation / Driftstemperatur / Bedrijfstemperatuur	-10 °C bis 55 °C	-10 °C to 55 °C (14 °F to 104 °F)	De -10 °C à 55 °C	-10 °C tot 55 °C	-10 °C til 55 °C
Lagertemperatur / Storage temperature / Température de stockage / Opbevaringstemperatur / Opslagtemperatuur	-20 °C bis 60 °C	-20 °C to 60 °C (-4 °F to 140 °F)	De -20 °C à 60 °C	-20 °C tot 60 °C	-20 °C til 60 °C
Betriebsfeuchtigkeit / Operating humidity / Humidité de fonctionnement / Luftfugtighed ved drift / Bedrijfsvochtigheid	10% bis 90%	10% to 90%	De 10 à 90 %	10% tot 90%	10-90 %
Installation / Installation / Installation / Installation / Installatie	Wand-montage	Wall-mounting	Fixation murale	Muur-montage	Væg-montering

Installation

Installation • Installation • Installatie • Installation

i

DE

Material und Montageposition
Hinweis: Die angegebenen Werte sind typisch. Es wird empfohlen, vor der Installation praktische Tests durchzuführen, um die Funktion zu überprüfen. In einigen Umgebungen können diese Werte von den angegebenen Werten abweichen.

Material	
Beton	1,0 m
Holz	2,5 m
Fester Fensterrahmen	2,5 m

GB

Material and Mounting Position
Note: The stated values are typical. It is advised that practical testing is performed before installation to verify the operation. In some environments, these values may differ from stated.

Material	
Concrete	1,0 m
Wood	2,5 m
Fixed Window Frame	2,5 m

FR

Matériau et position de montage
Remarque : les valeurs fournies sont des valeurs types. Il est recommandé d'effectuer des tests pratiques de vérification du fonctionnement de l'appareil avant de l'installer. Dans certains environnements, ces valeurs peuvent différer.

Matériau	
Béton	1,0 m
Bois	2,5 m
Cadre de fenêtre fixe	2,5 m

NL

Materiaal en montageplaats
Opmerking: De vermelde waarden zijn typerend. Het is raadzaam om een praktische test uit te voeren vóór de installatie om de werking te controleren. In sommige omgevingen kunnen deze waarden verschillen van de vermelde waarden.

Materiaal	
Beton	1,0 m
Hout	2,5 m
Fast vinduesramme	2,5 m

DK

Materiale og monteringsplacering
Bemærk: De angivne værdier er typiske værdier. Det anbefales at udføre en praktisk test før installationen for at bekræfte handlingen. Værdierne kan muligvis variere fra de angivne i visse miljøer.

Materiale	
Beton	1,0 m
Træ	2,5 m
Vast raamkozijn	2,5 m

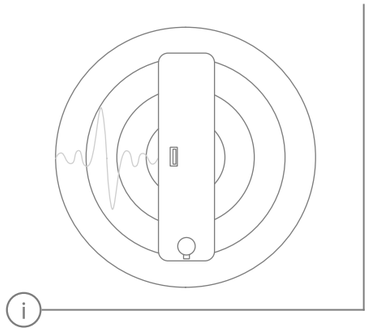

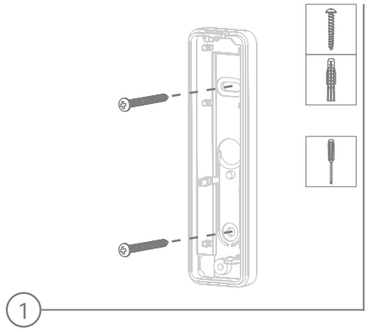

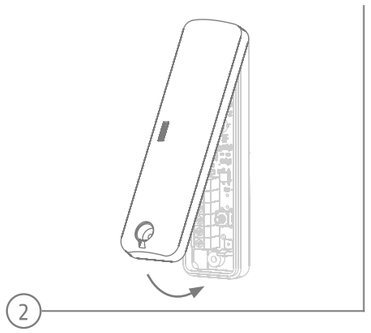

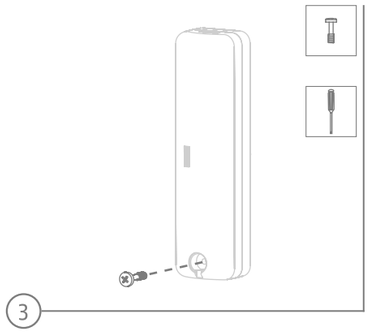

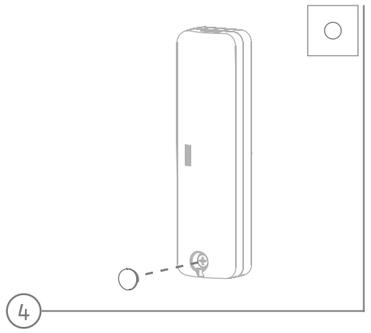

Einstellungen

Installation • Installation • Installatie • Installation

Jumper

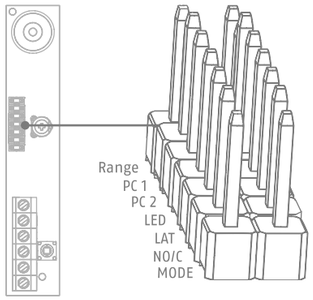

RANGE (Sensitivity)		
PC 1 (Pulse Count)		
PC 2 (Pulse Count)		
LED	☀	○
LAT (Latch)		
NC/O (Normally Open/Closed)		
MODE (Performance Standard	GB/T10408.8	EN50131-2-8

Note: Set the pulse count as 1 to meet the requirement of EN50131-2-8

DE

RANGE Empfindlichkeit
PC 1 Impulszahl
PC 2 Impulszahl
LED LED
LAT Verriegelung
NO/C Standard geöffnet/geschlossen
MODE GB/T oder EN Norm

GB

RANGE Sensitivity
PC 1 Pulse Count
PC 2 Pulse Count
LED LED
LAT Latch
NO/C Normally Open/Closed
MODE Performance Standard

FR

RANGE Sensibilité
PC 1 Comptage des impulsions
PC 2 Comptage des impulsions
LED LED
LAT Verrou
NO/C Normalement ouvert/fermé
MODE Normes de performance

NL

RANGE Gevoeligheid
PC 1 Pulsteller
PC 2 Pulsteller
LED LED
LAT Vergrendeling
NO/C Normaal open/gesloten
MODE Prestatienorm

DK

RANGE Følsomhed
PC 1 Impulstæller
PC 2 Impulstæller
LED Lysdiode
LAT Lås
NO/C Normalt åben/lukket
MODE Præstationsstandard

LED

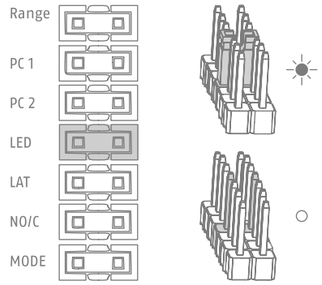

		0s	0,5s	1s	1,5s	2s
A	⏻	☀	○	☀	○	☀
B		○	○	☀	○	○
C		☀	○	☀	☀	☀
D		☀	☀	☀	☀	☀

DE

A Einschalten: Blinken ein und aus
B Vibration erkannt: Blinkt einmal
C Gerät ausgelöst:
Blinkt einmal → Aus
Blinkt einmal → Verriegelung (H5 entfernen)
D Grobe Aktivierung:
Blinkt einmal → Aus
Blinkt einmal → eingeschaltet bleiben (H5 entfernen)

GB

A Powering up: Flash on and off
B Vibration detected: Flash once
C Device triggered:
Flash once → Off
Flash once → Latch
(Remove H5)
D Gross activation:
Flash once → Off
Flash once → Stay on
(Remove H5)

FR

A Mise sous tension : Clignote et s'éteint
B Vibration détectée : Clignote une fois
C Dispositif déclenché :
Clignote une fois → S'éteint
Clignote une fois → Verrou
(Retirer H5)
D Activation brute :
Clignote une fois → S'éteint
Clignote une fois → Reste allumé (Retirer H5)

NL

A Opstarten: Knippert aan en uit
B Trilling gedetecteerd: Knippert één keer
C Apparaat geactiveerd:
Knippert één keer → Uit
Knippert één keer → Vergrendeling (verwijder H5)
D Bruto activering:
Knippert één keer → Uit
Knippert één keer → Blijft aan (verwijder H5)

DK

A Ved start: Blinker
B Vibration registreret: Blinker én gang
C Enhed udløst:
Blinker én gang → Fra
Blinker én gang → Lås
(fjern H5)
D Grov aktivering:
Blinker én gang → Fra
Blinker én gang → Lyser konstant (fjern H5)

Verriegelung • Latch • Loquet • Grendel • Lås

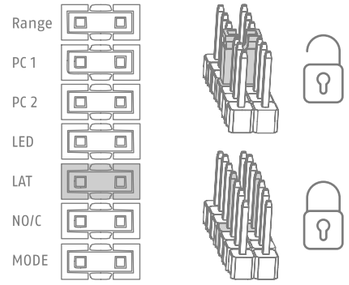

DE

Entfernen Sie die Brücke von H5 (oder setzen Sie sie nur auf einen Kontaktstift auf, damit sie nicht verloren geht), um Dauerleuchten zu aktivieren. Wenn diese Funktion aktiviert ist und der Sensor ausgelöst wird, leuchtet die LED, um anzuzeigen, dass er aktiviert wurde. Zum Zurücksetzen muss das Gerät von der Stromversorgung getrennt werden.

GB

Remove the jumper from the H5 (or put on just one pin so that the jumper is not lost) to activate the latching feature. If this feature is activated and the sensor is triggered, the LED on the sensor will stay on in order to display that it has been activated. To reset, the power must be removed from the device.

FR

Retirez le cavalier de H5 (ou insérez une seule broche pour éviter de perdre le cavalier) pour activer la fonctionnalité de verrouillage. En cas d'activation de cette fonctionnalité et de déclenchement du capteur, la LED du capteur reste allumée pour indiquer que la fonctionnalité est activée. Pour réinitialiser la fonctionnalité, coupez l'alimentation de l'appareil.

NL

Verwijder de jumper van H5 (of plaats op één pen zodat de jumper niet verloren gaat) om de vergrendelingsfunctie te activeren. Als deze functie is geactiveerd en de sensor wordt geactiveerd, dan blijft het LED-lampje op de sensor branden om aan te geven dat deze is geactiveerd. Om te resetten moet de stroom van het apparaat worden uitgeschakeld.

DK

Fjern jumperen fra H5 for at aktivere låsefunktionen (eller brug kun ét ben, så jumperen ikke bliver væk). Hvis funktionen er aktiveret, og sensoren udløses, lyser lysdioden på sensoren konstant for at vise, at den er blevet aktiveret. Strømmen skal afbrydes fra enheden for at nulstille.

Impulszahl • Pulse Count • Comptage d'impulsions • Impulstelling • Pulstælling

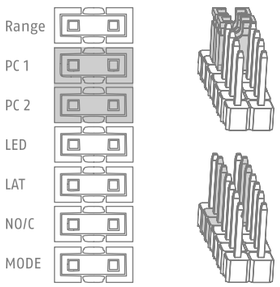

Pulse Count

	RC 1	RC 2	PULSE
	✓	✓	1
	✗	✓	2
	✓	✗	4
	✗	✗	6

DE

Bei jeder Änderung der Impulszahleinstellung blinkt die LED entsprechend oft, um anzuzeigen, welche Einstellung gewählt wurde. Dies wird überprüft, indem die Einstellung der Impulszahl dreimal angezeigt wird, wobei zwischen den einzelnen Überprüfungen eine Pause eingelegt wird.

GB

Each time the pulse count setting is changed, the LED will flash the appropriate number of times to indicate which setting is selected. It will verify this by indicating the pulse count setting 3 times, pausing between each verification.

FR

À chaque modification du réglage du comptage des impulsions, la LED clignote autant de fois que nécessaire pour indiquer le réglage sélectionné. La vérification s'effectue en indiquant le réglage du comptage des impulsions à 3 reprises, ponctuées de pause.

NL

Elke keer dat de instelling van de pulstelling wordt gewijzigd, knippert het LED-lampje het ingestelde aantal keren om aan te geven welke stand is geselecteerd. Dit wordt geverifieerd door de pulstelling-instelling 3 maal weer te geven, met pauzes tussen elke verificatie.

DK

Hver gang indstillingen for impulstælleren ændres, blinker lysdioden det relevante antal gange for at angive den valgte indstilling. Dette bekræftes ved at angive indstillingen for impulstælleren tre gange med en pause mellem hver bekræftelse.

Empfindlichkeit • Sensitivity • Sensibilité • Gevoeligheid • Følsomhed

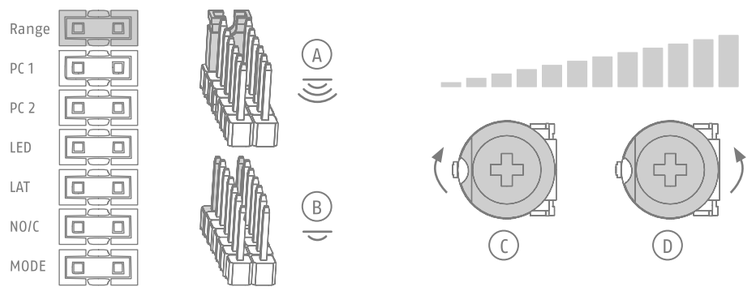

DE

A Hohe Empfindlichkeit
B Geringe Empfindlichkeit
C Erhöhen
D Verringern

Wenn der Sensor einen „starken Angriff" (eine Vibration höher als die kalibrierte Empfindlichkeit) erkennt, überschreibt er die Impulszahl und geht direkt in den Alarmzustand über.

GB

A High Sensitivity
B Low Sensitivity
C Increase
D Decrease

If the sensor detects "gross attack" (a vibration higher than the calibrated sensitivity), it will override the pulse count and go directly into alarm.

FR

A Sensibilité élevée
B Sensibilité faible
C Augmentation
D Baisse

En cas de détection d'une « attaque brute » (vibration supérieure au niveau de sensibilité calibré), le système ignore le comptage des impulsions et déclenche directement l'alarme.

NL

A Hoge gevoeligheid
B Lage gevoeligheid
C Verhoging
D Verlaging

Als de sensor «hevige activering» (een vibratie hoger dan de gekalibreerde gevoeligheid) detecteert, wordt de pulstelling opgeheven en gaat direct alarm af.

DK

A Høj følsomhed
B Lav følsomhed
C Forøg
D Reducér

Hvis sensoren registrerer et "groft angreb" (en vibration kraftigere end den kalibrerede følsomhed), tilsidesættes impulstælleren, og alarmen aktiveres.

FR

A Sensibilité élevée
B Sensibilité faible
C Augmentation
D Baisse

En cas de détection d'une « attaque brute » (vibration supérieure au niveau de sensibilité calibré), le système ignore le comptage des impulsions et déclenche directement l'alarme.

Verdrahtung • Wiring • Câblage • Bedrading • Ledninger • Cablaggio

4CC-Verdrahtung • 4 Wire • CC CC4 fils • 4-draads CC • 4-tradet CC

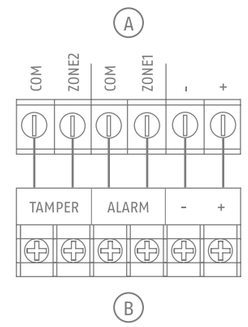

Doppel-Leitungsabschlussverdrahtung • Double End of Line Wiring • Câblage d'une double extrémité de ligne • Dubbele End of Line-bedrading • Ledningsføring med dobbelttråd

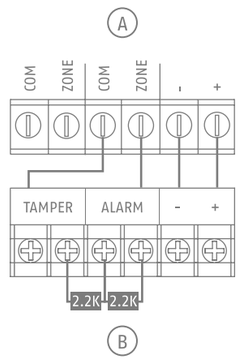

DE

A Alarmzentrale
B Sensor
Beispiel für Verdrahtung:
1. Normal: 2,2 K
2. Alarm: 4,4 K
3. Sabotage: Unbegrenzt

GB

A Alarm control Panel
B Sensor
Double End of Line Wiring
Wiring Example:
1. Normal: 2,2 K
2. Alarm: 4,4 K
3. Tamper: Infinite

FR

A Panneau de contrôle d'alarme
B Capteur
Câblage d'une double extrémité de ligne Exemple de câblage :
1. Normal : 2,2 K
2. Alarme: 4,4 K
3. Anti-sabotage : infinie

NL

A Bedieningspaneel alarm
B Sensor
Dubbele End of Line-bedrading
Bedradingsvoorbeeld
1. Normaal: 2,2 K
2. Alarm: 4,4 K
3. Sabotage: Oneindig

DK

A Alarmkontrolpanel
B Sensor
Ledningsføring med dobbelttråd
Eksempel på ledningsføring:
1. Normal: 2,2 K
2. Alarm: 4,4 K
3. Manipulation: Uendelig